Diese Zeichnung ist unser geistiges Eigentum und wird nur zum ausschliesslich persoenlichen, vertraulichen Gebrauch ausgehaendigt. Sie darf ohne unsere schriftliche Genehmigung weder kopiert, noch vervielfaeltigt, noch in irgend einer Form Drittpersonen mitgeteilt oder zugaenglich gemacht werden.

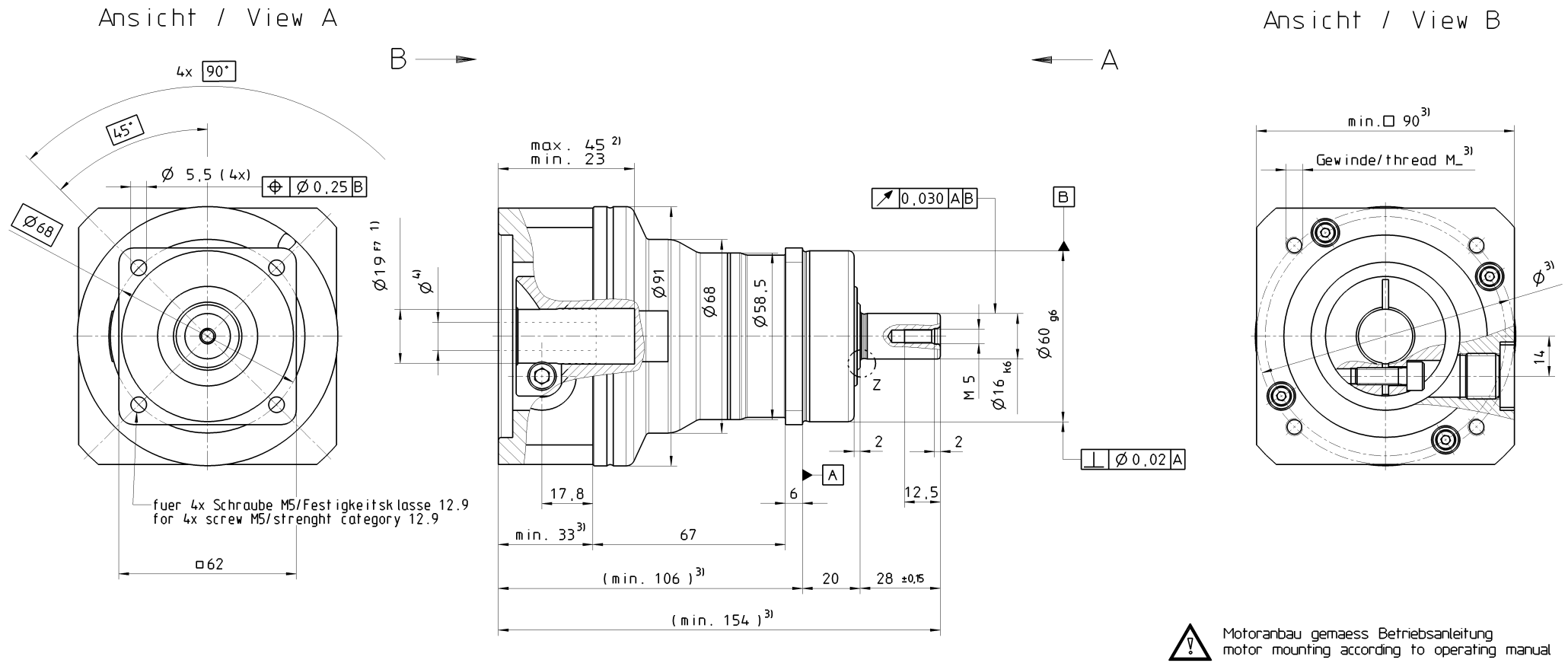

Motoranbau gemaess Betriebsanleitung
motor mounting according to operating manual

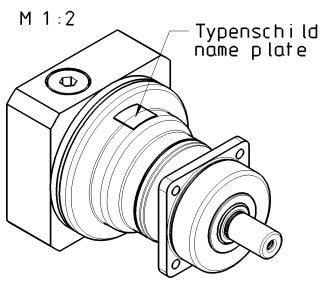

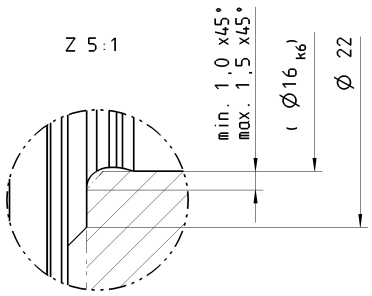

1) Motorwellenpassung pruefen
check motor shaft tolerance

2) min.max. zulaessige Motorwellenlaenge
min.max. permissible motor shaft length

3) Maße sind abhaengig vom anzubauenden Motor
dimensions depends on the motor to be mounted

4) Kleinere Motorwellendurchmesser ueber Distanzhuelse mit
min. 1mm Wandstaerke angepasst.
smaller motor shaft diameter needs a bushing with
at least 1mm thickness.

(laengere Motorwellen prinzipiell moeglich; Ruecksprache mit alpha)
(longer motor shaft possible; call alpha)

nicht tolerierte Masse ±1mm
dimensions without tolerance ±1mm

Technische Aenderungen vorbehalten. / Technical modifications reserved.

Ae.Nr/ch.no.	Ae.Kennz/remarks	Ae.Dat/ch.date	Name/name	Modell Nr./design-No	Werkstoff/material	Norm/standard
004909	0 x -	28.01.2004	RW			

Eigentumsvorbehalt nach DIN 34 beachten !
Observe copyright note according to DIN 34 !

gez/draft	VA	24.11.2003
gepr/checked		
frei/released	MAM	13.02.2004
DIN A2	Name	Datum/date

Massstab Scale 1:1

alpha getriebe

Benenn. Descr. SP 060S-M.1-.....-0E -2..

Kommentar / Note: Standardmassblatt, gr. Motorw.

Zeichnungs-Nr / Drawing-No.: 2007-D012712 Index: -02

Status: Geprueft AC: Ursp./Ref-Drwg: 2007-D010453-SIV04 Blatt/Sheet: 1

nicht vertraulich

This drawing is our intellectual property and is only issued for exclusively personal and confidential use. It may not be copied, reproduced, disclosed or made available to third parties in any form whatsoever without our written permission.